ΔΟΚΟΙ-ΣΤΟΙΧΕΙΑ ΧΑΡΑΞΗΣ & ΚΟΠΗΣ
1:100

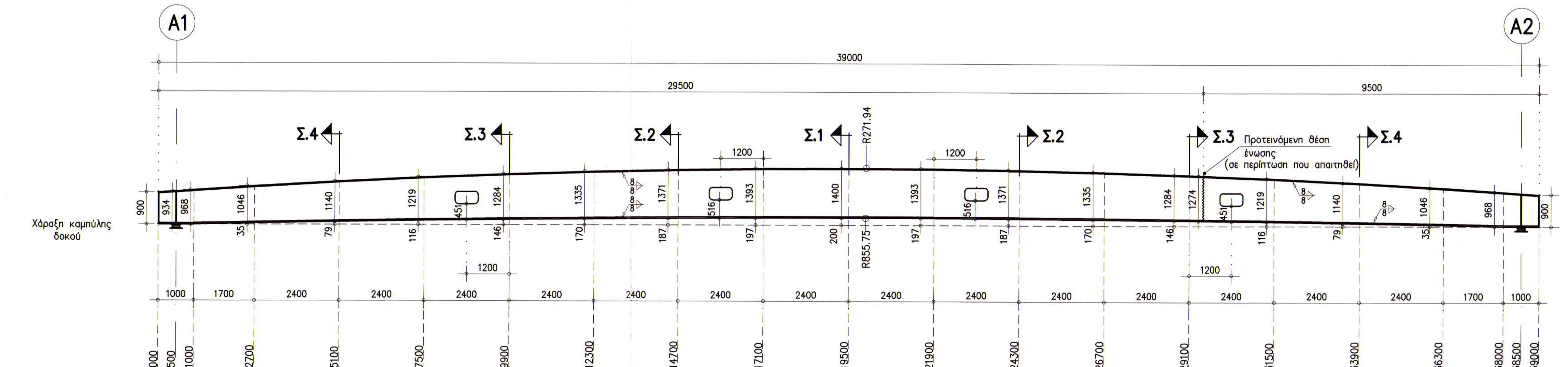

Προπαραμόρφωση για αντιστάθμιση μονίμων φορτίων	0	26	51	72	89	103	112	118	120	118	112	103	89	72	51	26	0
Διατμητικοί ήλοι	2Φ22@150		2Φ19@200													2Φ22@150	
Άνω πέλμα	400x30																
Κορμός	(830...1330...830)x16																
Κάτω πέλμα	550x40																
Κατακόρυφες λάμες εσωτερικά	830x20 864x20	946x16	1040x16	1119x16	1184x16	1235x16	1271x16	1293x16	1300x16	1293x16	1271x16	1235x16	1184x16	1119x16	1040x16	946x16	864x20 830x20

ΚΑΤΟΨΗ ΑΝΩ ΠΕΛΜ. ΔΟΚΩΝ & ΣΥΝΔΕΣΜΩΝ
1:100

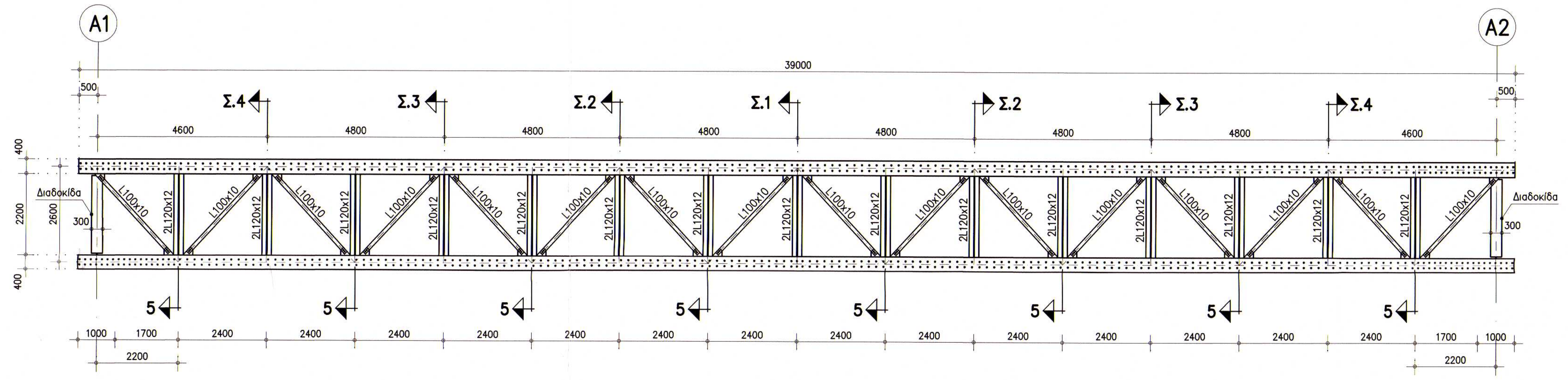

ΚΑΤΑΚ.ΣΥΝΔΕΣΜΟΣ 1
1:20

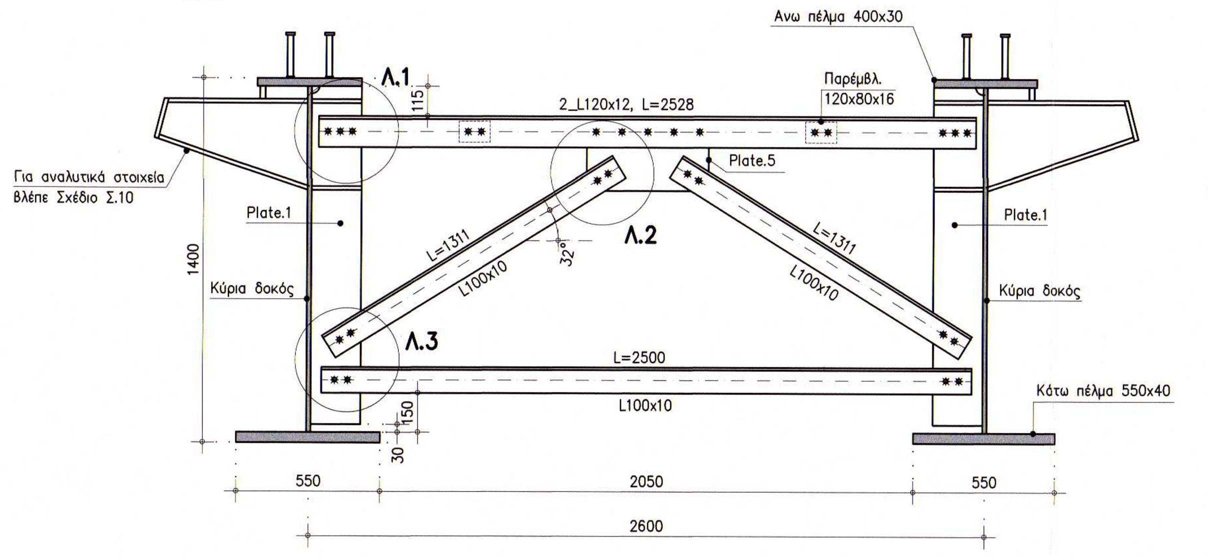

ΚΑΤΑΚ.ΣΥΝΔΕΣΜΟΣ 2
1:20

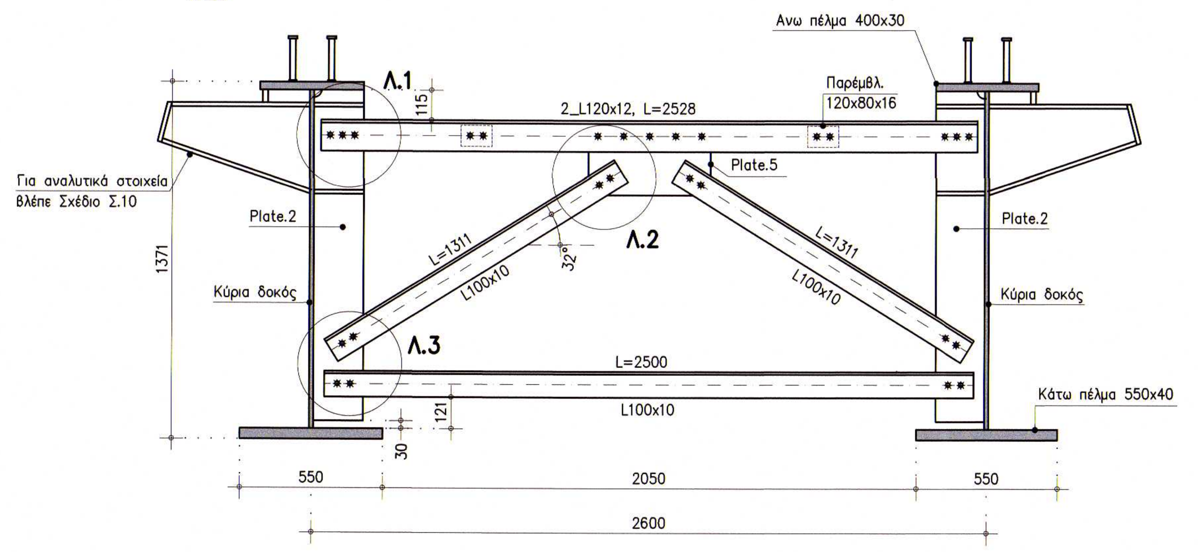

ΚΑΤΑΚ.ΣΥΝΔΕΣΜΟΣ 3
1:20

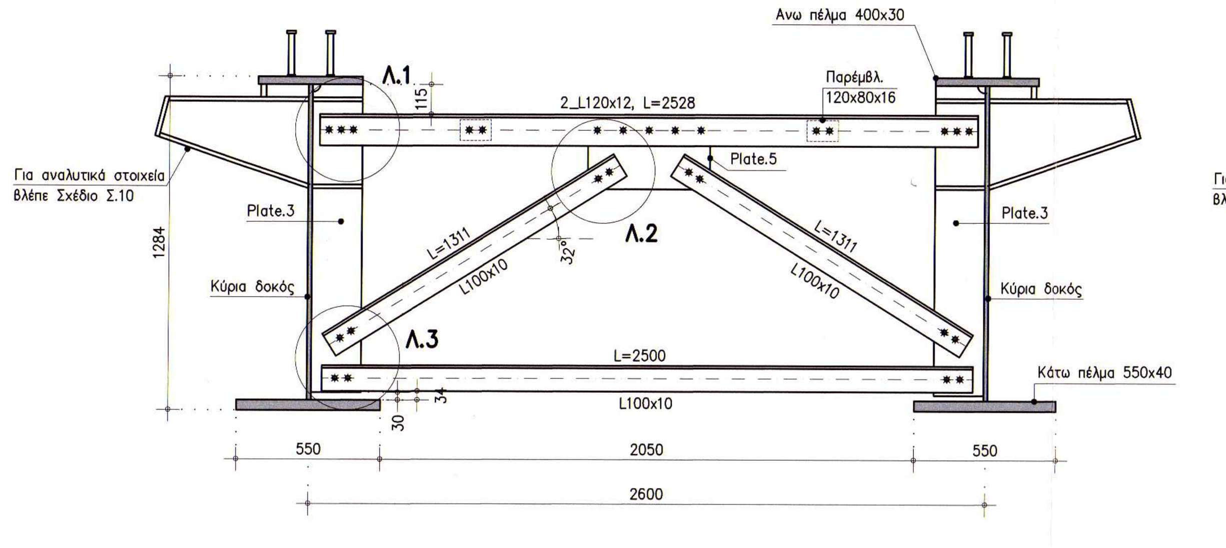

ΚΑΤΑΚ.ΣΥΝΔΕΣΜΟΣ 4
1:20

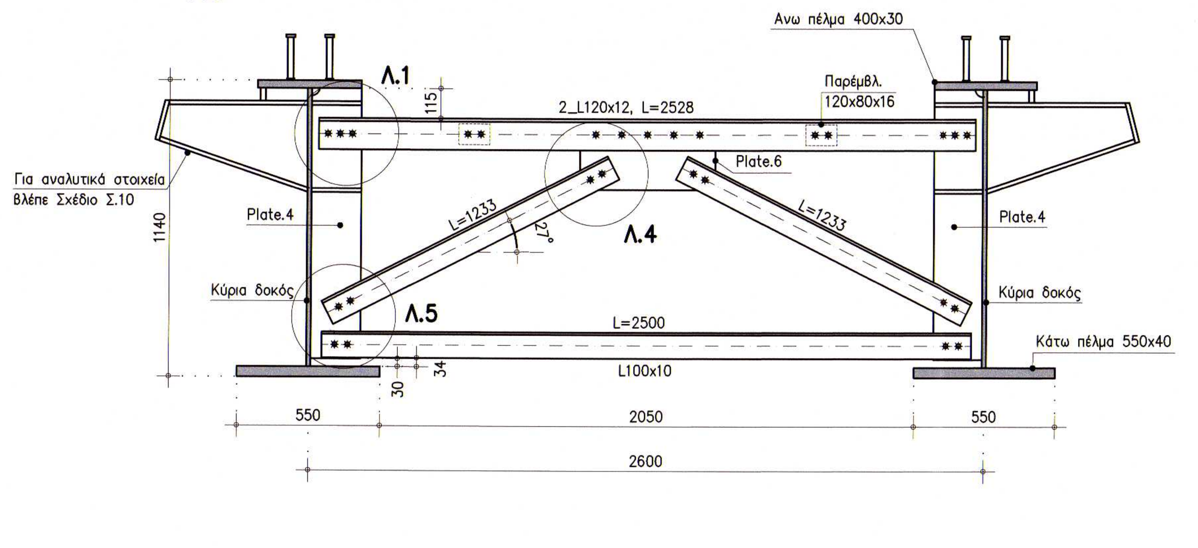

ΔΙΑΤΟΜΗ ΔΟΚΟΥ
1:20

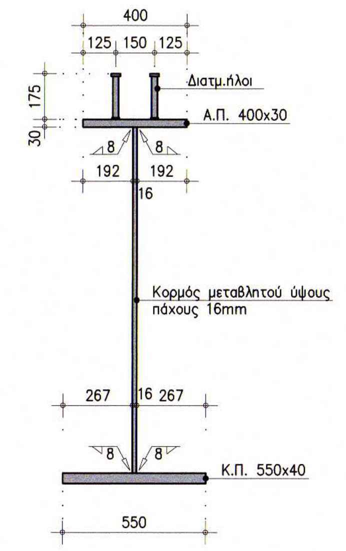

ΔΙΑΤΟΜΗ ΣΕ ΘΕΣΕΙΣ ΟΡΙΖΟΝΤ.ΣΥΝΔΕΣΜΩΝ
1:20

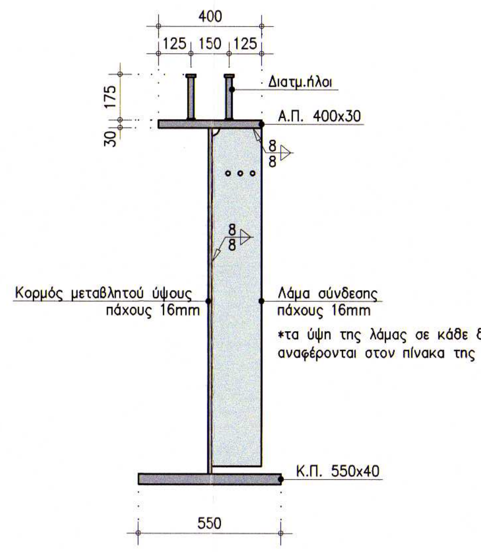

ΛΕΠΤΟΜΕΡΕΙΕΣ ΕΣΩΡΑΦΩΝ ΕΡΓΟΣΤΑΣΙΟΥ
1:5

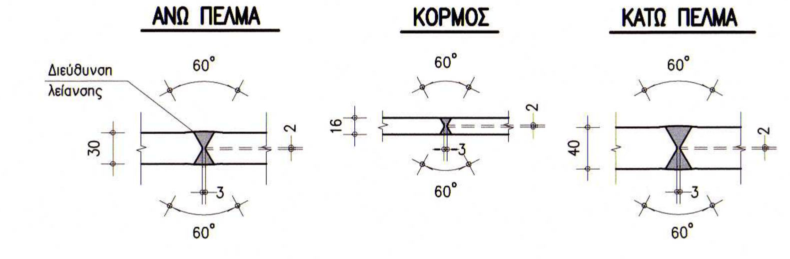

ΕΝΩΣΗ ΔΟΚΟΥ
1:20
(σε περίπτωση που απαιτηθεί)

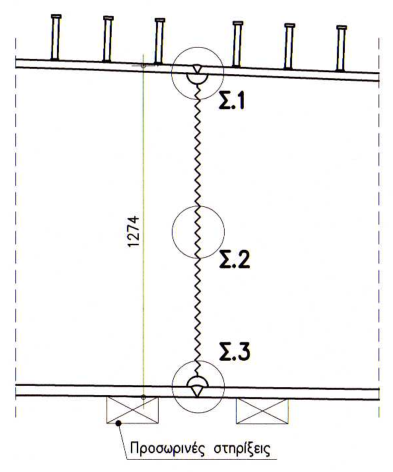

Σ1-ΑΝΩ ΠΕΛΜΑ
1:5

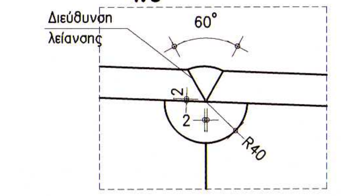

Σ.2-ΚΟΡΜΟΣ
1:5

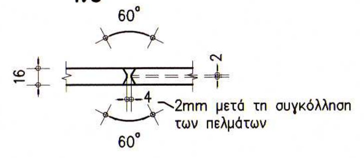

Σ.3-ΚΑΤΩ ΠΕΛΜΑ
1:5

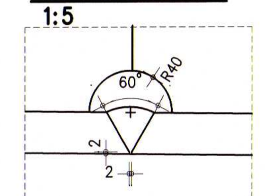

ΠΑΡΑΔΟΧΕΣ ΜΕΛΕΤΗΣ

1. ΥΛΙΚΑ

1.1 ΣΚΥΡΟΔΕΜΑ	
Πλάκα γέφυρας	C35/45
Ακρόβαθρα	C30/37
Κεφαλόδεσμοι, πάσσαλοι	C30/37
Άοπλο σκυρόδεμα καθαριότητας	C12/15
1.2 ΧΑΛΥΒΑΣ ΣΚΥΡΟΔΕΜΑΤΟΣ	
Χάλυβας οπλισμού σκυροδέματος	B500C
1.3 ΧΑΛΥΒΑΣ ΜΟΡΦΗΣ	
Δομικός χάλυβας μορφής	S355 JR

2. ΕΠΙΚΑΛΥΨΕΙΣ ΡΑΒΔΩΝ ΟΠΛΙΣΜΟΥ

2.1 Πλάκα γέφυρας	35mm
2.2 Ακρόβαθρα	30mm
2.3 Κεφαλόδεσμοι	55mm
2.4 Πάσσαλοι	70mm

* Οι ανωτέρω επικαλύψεις θεωρούνται τελικές-ονομαστικές και πρέπει να εξασφαλίζονται

3. ΦΟΡΤΙΑ-ΠΑΡΑΜΕΤΡΟΙ ΥΠΟΛΟΓΙΣΜΟΥ

3.1 Κυκλοφορία πεζών	q=5.00 KN/m2
3.2 Ιδιο βάρος σκυροδέματος	25.0 KN/m3
3.3 Ιδιο βάρος γαιων	20.0 KN/m3
3.4 Σεισμική εδαφική επιτάχυνση	0.16g
3.5 Κατηγορία εδάφους κατά ΕΑΚ	B

4. ΚΑΝΟΝΙΣΜΟΙ

4.1 EN 1990 Ευρωκώδικας 0: Βάσεις σχεδιασμού δομημάτων
4.2 EN 1991 Ευρωκώδικας 1: Δράσεις σε δομήματα
4.3 EN 1992 Ευρωκώδικας 2: Σχεδιασμός κατασκευών από σκυρόδεμα
4.4 EN 1993 Ευρωκώδικας 3: Σχεδιασμός κατασκευών από χάλυβα
4.5 EN 1994 Ευρωκώδικας 4: Σχεδιασμός σύμμικτων κατασκευών από χάλυβα & σκυρόδεμα
4.6 EN 1997 Ευρωκώδικας 7: Γεωτεχνικός σχεδιασμός
4.7 EN 1998 Ευρωκώδικας 8: Αντισεισμικός κανονισμός κατασκευών
4.8 EN1337-3:Structural bearings-Part 3:Elastomeric bearings
4.9 Ο.Μ.Ο.Ε.-Οδηγίες Μελετών Οδικών Εργων

*** ΣΗΜΑΝΤΙΚΗ ΠΑΡΑΤΗΡΗΣΗ**

- Σε περίπτωση αδυναμίας μεταφοράς των δοκων με το συνολικό μήκος θα γίνει ένωση συγκολλητή στο εργοτάξιο με εσωραφές.
- Η θέση της ένωσης και ο τρόπος προτείνεται στο σχέδιο.
- Θα πρέπει απαραίτητως να προβλεφθεί καμπίνα εργασίας ωστε να εξασφαλιστούν συνθήκες εργοστασιακές.
- Θα πρέπει στις ενωσεις αυτές να γίνουν έλεγχοι με μη καταστροφικές μεθόδους. Προτείνεται έλεγχος με ακτινογραφία (x-ray) και υπερήχους.

*** ΣΗΜΕΙΩΣΕΙΣ**

1. ΠΟΙΟΤΗΤΑ ΔΟΜΙΚΟΥ ΧΑΛΥΒΑ S355 J2G3 (EN 10025)
2. ΔΙΑΤΜΗΤΙΚΟΙ ΗΛΟΙ C450 (DIN EN ISO 13198)
3. ΟΛΟΙ ΟΙ ΚΟΧΛΙΕΣ ΕΙΝΑΙ ΠΡΟΕΝΤΕΤΑΜΕΝΟΙ ΓΑΛΒ/ΝΟΙ ΠΟΙΟΤ. 8.8
4. ΠΑΧΟΣ ΕΣΩΡΑΦΩΝ 8mm ΚΥΡΙΩΝ ΔΟΚΩΝ
5. ΚΟΧΛΙΩΣΗ ΕΦΕΔΡΑΝΩΝ ΣΤΟ ΚΑΤΩ ΠΕΛΜΑ M16, 8.8
6. ΑΓΚΥΡΩΣΗ ΕΦΕΔΡΑΝΩΝ ΣΤΟ ΣΚΥΡΟΔΕΜΑ M16, 4.6

Λεπτ.-Λ.1
1:10

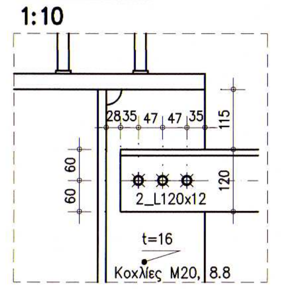

Λεπτ.-Λ.2
1:10

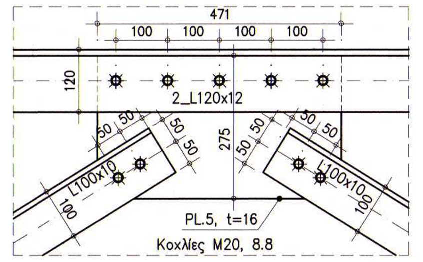

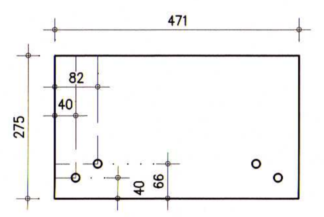

PL.5 471x275, t=16

Λεπτ.-Λ.3
1:10

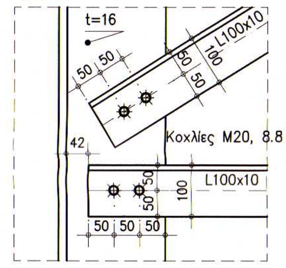

Λεπτ.-Λ.5
1:10

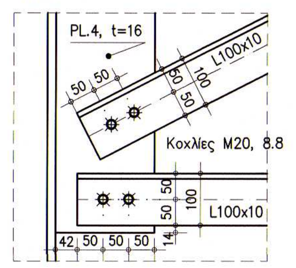

Λεπτ.-Λ.4
1:10

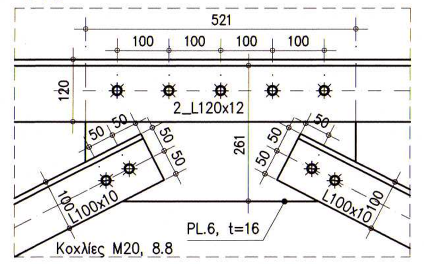

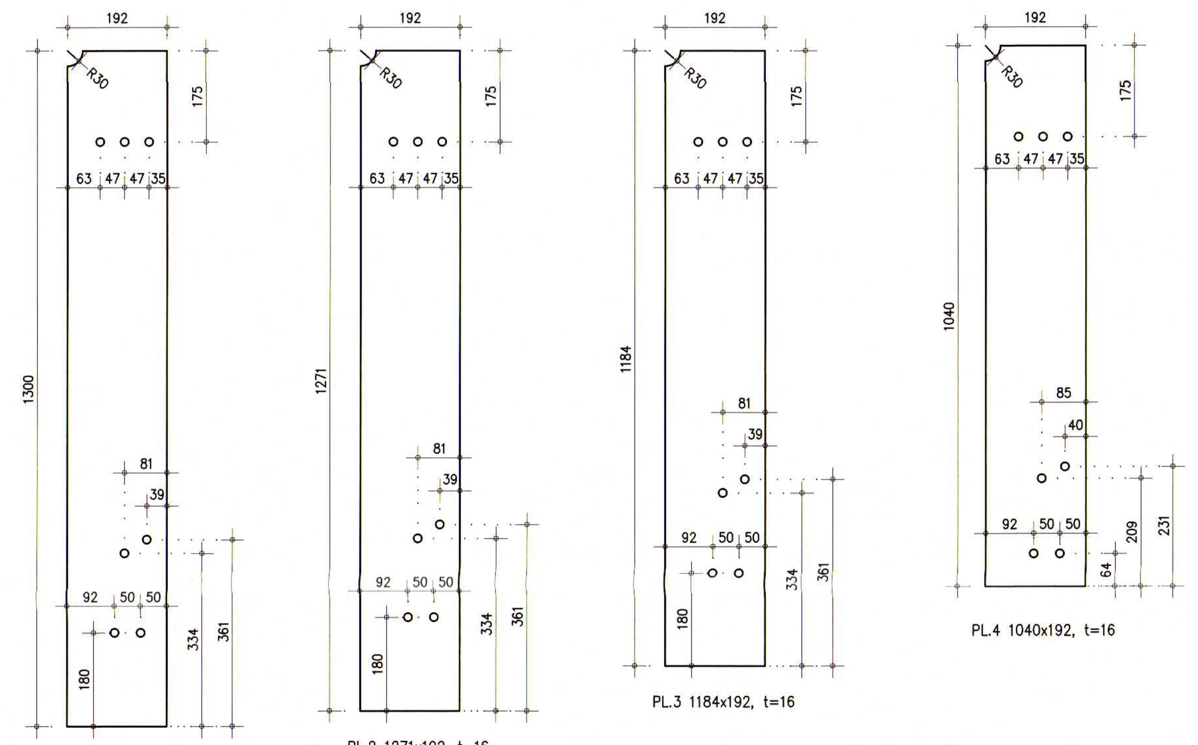

PL.1 1300x192, t=16
PL.2 1271x192, t=16
PL.3 1184x192, t=16
PL.4 1040x192, t=16

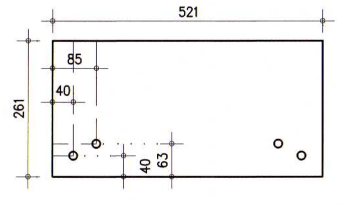

PL.6 521x261, t=16

ΓΕΩΜΕΤΡΙΑ ΟΠΩΝ
1:25

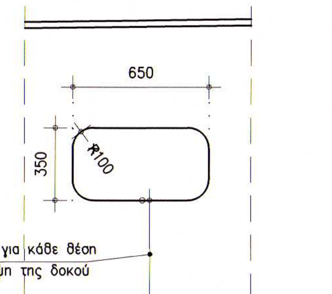

ΤΟΜΗ 5-5 (ανάμεσα των κατακ.συνδέσμων)
1:20

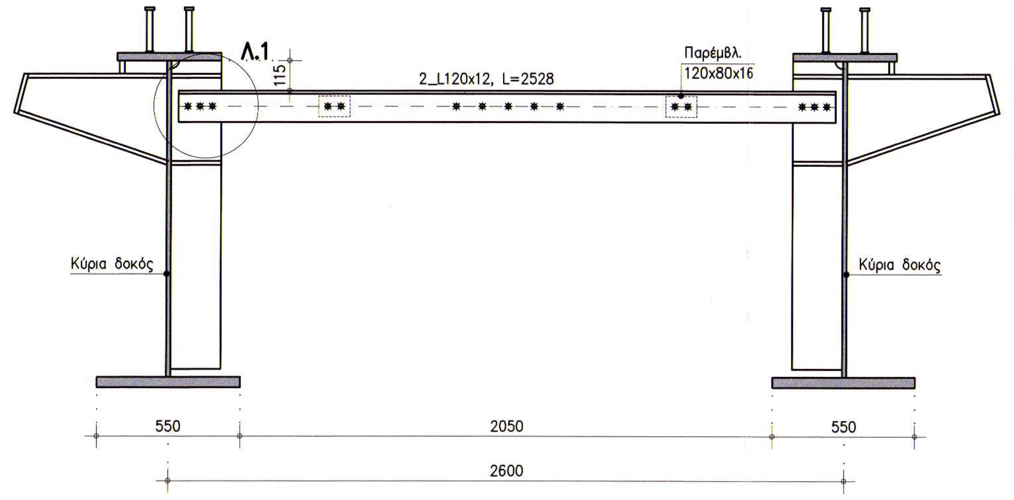

ΟΡΙΖΟΝΤΙΟΙ ΣΥΝΔΕΣΜΟΙ
1:25

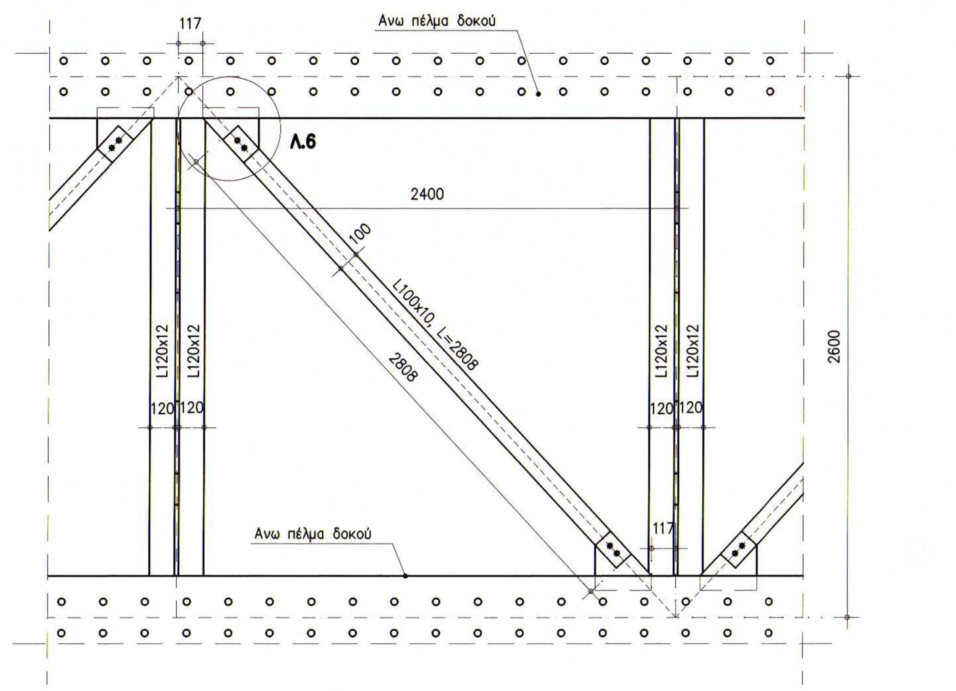

Λεπτ.-Λ.6
1:10

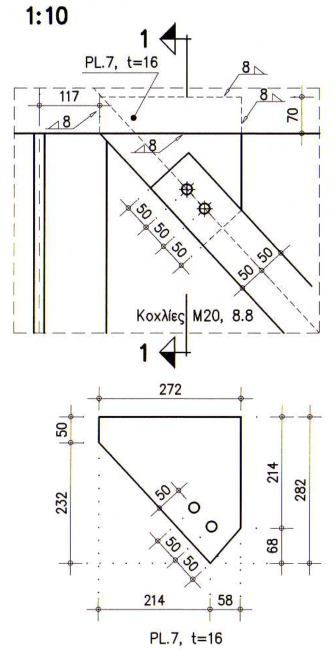

Λ.6, 1-1
1:10

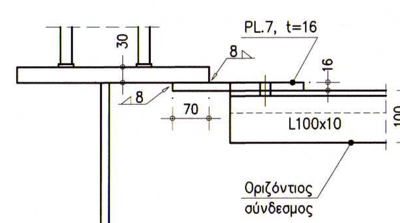

ΕΛΛΗΝΙΚΗ ΔΗΜΟΚΡΑΤΙΑ
ΔΗΜΟΣ ΞΑΝΘΗΣ
ΔΙΕΥΘΥΝΣΗ ΤΕΧΝΙΚΩΝ ΥΠΗΡΕΣΙΩΝ

ΕΡΓΟ: ΜΕΛΕΤΗ ΠΕΖΟΓΕΦΥΡΑΣ ΚΙΜΜΕΡΙΩΝ

ΑΝΑΔΟΧΟΣ ΜΕΛΕΤΩΝ:
Σύμπραξη Γραφείων
Φώτιος Κανδύλας, Πολιτικός Μηχανικός
Νικόλαος Ταγρές, Πολιτικός Μηχανικός
Δημήτριος Καραμπατάκης, Πολιτικός Μηχανικός
Σοφία Ιωαννίδου, Αγρ.Τοπογράφος Μηχανικός
Δημήτριος Τρούλλος, Μηχανολόγος Μηχανικός
Δέσποινα Σαχινίδου, Πολιτικός Μηχανικός

ΜΕΛΕΤΗ: ΣΤΑΤΙΚΗ — ΣΤΑΔΙΟ ΜΕΛΕΤΗΣ: ΟΡΙΣΤΙΚΗ

ΣΥΝΤΑΞΗ ΜΕΛΕΤΗΣ:
ΦΩΤΙΟΣ ΚΑΝΔΥΛΑΣ
Διπλ. Πολιτικός Μηχανικός Α.Π.Θ.
Αίαντος 2Β ΤΚ 551 33
Καλαμαριά, Θεσ/νίκη
T: 2310 414133, F: 2310 444844
e_mail: fkandylas@anthemius.gr

ΥΠΟΓΡΑΦΗ-ΣΦΡΑΓΙΔΑ:
ΦΩΤΙΟΣ Σ. ΚΑΝΔΥΛΑΣ
ΔΙΠΛ. ΠΟΛΙΤΙΚΟΣ ΜΗΧΑΝΙΚΟΣ Α.Π.Θ.
ΜΕΛΟΣ Τ.Ε.Ε. ΑΡΙΘ. ΜΗΤΡΩΟΥ 64805
ΑΙΑΝΤΟΣ 2Β - Τ.Κ. 551 34 ΚΑΛΑΜΑΡΙΑ
Τηλ. 2310 414133 - Fax. 2310 444844
ΑΦΜ 046400258 - ΔΟΥ: ΚΑΛΑΜΑΡΙΑΣ

ΗΜΕΡΟΜΗΝΙΑ: ΔΕΚΕΜΒΡΙΟΣ 2019

ΤΙΤΛΟΣ ΣΧΕΔΙΟΥ: Κατασκευές δομικού χάλυβα — Γενική διάταξη-Κύριες δοκοί-Σύνδεσμοι

ΑΡΙΘΜΟΣ ΣΧΕΔΙΟΥ: Σ.9
ΚΛΙΜΑΚΑ: 1:100,1:25,1:20,1:10,1:5

ΓΙΑ ΤΗΝ ΥΠΗΡΕΣΙΑ	ΗΜ/ΝΙΑ	ΟΝΟΜΑΤΕΠΩΝΥΜΟ	ΙΔΙΟΤΗΤΑ	ΥΠΟΓΡΑΦΗ
ΕΛΕΓΧΘΗΚΕ ως προς τους συμβατικούς όρους	Ξάνθη 21/2/2019	Ευμορφία Παρδάλη	Οι επιβλέποντες — Πολιτικός Μηχανικός	
ΘΕΩΡΗΘΗΚΕ	Ξάνθη 21/2/2019	Αραβέλα Παπαδοπούλου	Ο Προϊστάμενος Τ.Μ.Ε.Σ.Υ.Ε. — Αρχιτέκτων Μηχανικός	
ΕΓΚΡΙΘΗΚΕ	Ξάνθη 23/3/2021			