ΠΡΟΙΣΤΑΜΕΝΗ ΑΡΧΗ:

ΕΛΛΗΝΙΚΗ ΔΗΜΟΚΡΑΤΙΑ
Π.Ε. ΞΑΝΘΗΣ

ΕΡΓΟ:

ΒΕΛΤΙΩΣΗ ΒΑΤΟΤΗΤΑΣ ΟΔΟΥ ΚΙΜΜΕΡΙΑ, ΛΙΒΑΔΙ, ΑΝΘΗΡΟ, ΠΡΙΟΝΙΟ

ΑΡΙΘ. ΣΧΕΔΙΟΥ	Θ Ε Μ Α
Τ.1	ΤΕΧΝΙΚΟ ΟΧΕΤΟΥ
ΚΛΙΜΑΚΑ	
1:25	

ΣΥΝΤΑΚΤΗΣ	Υ Π Ο Γ Ρ Α Φ Η
ΜΠΑΚΑ ΒΑΡΒΑΡΑ - ΠΟΛ. ΜΗΧΑΝΙΚΟΣ ΤΖΑΒΕΛΑ 20 ΣΕΡΡΕΣ Τ.Κ 62125 ΤΗΛ. 2321 304151	ΒΑΡΒΑΡΑ ΠΟΛ. ΜΠΑΚΑ ΔΙΠΛ. ΠΟΛΙΤΙΚΟΣ ΜΗΧΑΝΙΚΟΣ MSc ΜΕΛΟΣ Τ.Ε.Ε. - Α.Μ. 102294 ΤΖΑΒΕΛΑ 20 ΣΕΡΡΕΣ ΤΗΛ. 2321304151 ΚΙΝ 6944 576713 ΑΦΜ 120 119 576 Δ.Ο.Υ ΣΕΡΡΩΝ
ΚΟΜΟΤΗΝΗ ΝΟΕΜΒΡΙΟΣ 2022	

ΕΓΚΡΙΘΗΚΕ	ΘΕΩΡΗΘΗΚΕ
Η ΔΙΕΥΘΥΝΤΡΙΑ ΤΕΧΝΙΚΩΝ ΥΠΗΡΕΣΙΩΝ Κ. ΚΑΡΑΘΕΟΔΩΡΗ Α.Ε.	Η ΔΙΕΥΘΥΝΤΡΙΑ ΤΕΧΝΙΚΩΝ ΥΠΗΡΕΣΙΩΝ Κ. ΚΑΡΑΘΕΟΔΩΡΗ Α.Ε.
Κ. ΚΑΡΑΘΕΟΔΩΡΗ Α.Ε. ΑΝΑΠΤΥΞΙΑΚΟΣ ΟΡΓΑΝΙΣΜΟΣ ΤΟΠΙΚΗΣ ΑΥΤΟΔΙΟΙΚΗΣΗΣ ΑΝΩΝΥΜΗ ΕΤΑΙΡΕΙΑ Ν. ΤΖΑΝΑΚΑΚΗ ... ΚΟΜΟΤΗΝΗ 691 32 ΑΦΜ 998537084 ΔΟΥ ΚΟΜΟΤΗΝΗΣ ΤΗΛ. 25310 23165	Κ. ΚΑΡΑΘΕΟΔΩΡΗ Α.Ε. ΑΝΑΠΤΥΞΙΑΚΟΣ ΟΡΓΑΝΙΣΜΟΣ ΤΟΠΙΚΗΣ ΑΥΤΟΔΙΟΙΚΗΣΗΣ ΑΝΩΝΥΜΗ ΕΤΑΙΡΕΙΑ Ν. ΤΖΑΝΑΚΑΚΗ ... ΚΟΜΟΤΗΝΗ 691 32 ΑΦΜ 998537084 ΔΟΥ ΚΟΜΟΤΗΝΗΣ ΤΗΛ. 25310 23165
ΑΙΚΑΤΕΡΙΝΗ ΠΑΠΑΓΙΑΝΝΑΚΗ ΑΓΡΟΝΟΜΟΣ - ΤΟΠΟΓΡΑΦΟΣ ΜΗΧΑΝΙΚΟΣ	ΑΙΚΑΤΕΡΙΝΗ ΠΑΠΑΓΙΑΝΝΑΚΗ ΑΓΡΟΝΟΜΟΣ - ΤΟΠΟΓΡΑΦΟΣ ΜΗΧΑΝΙΚΟΣ
Ε Γ Κ Ρ Ι Τ Ι Κ Η Α Π Ο Φ Α Σ Η	Α Ρ.

ΤΟΜΗ Β-Β'

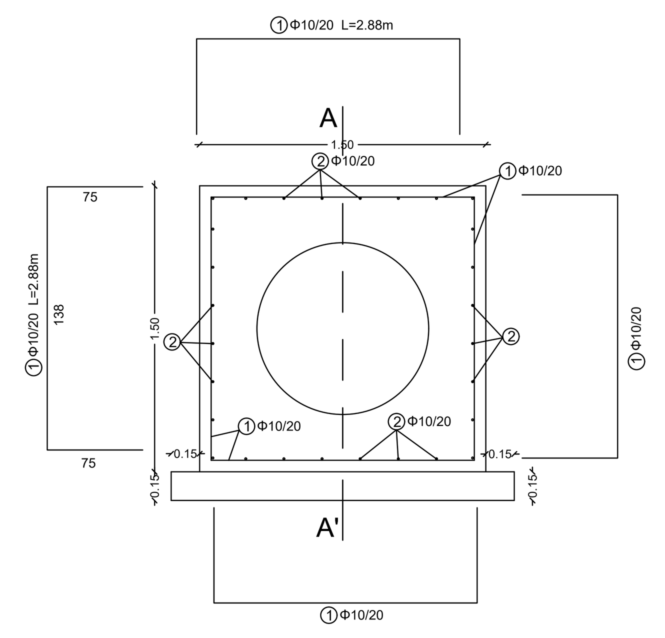

ΤΟΜΗ Α-Α'

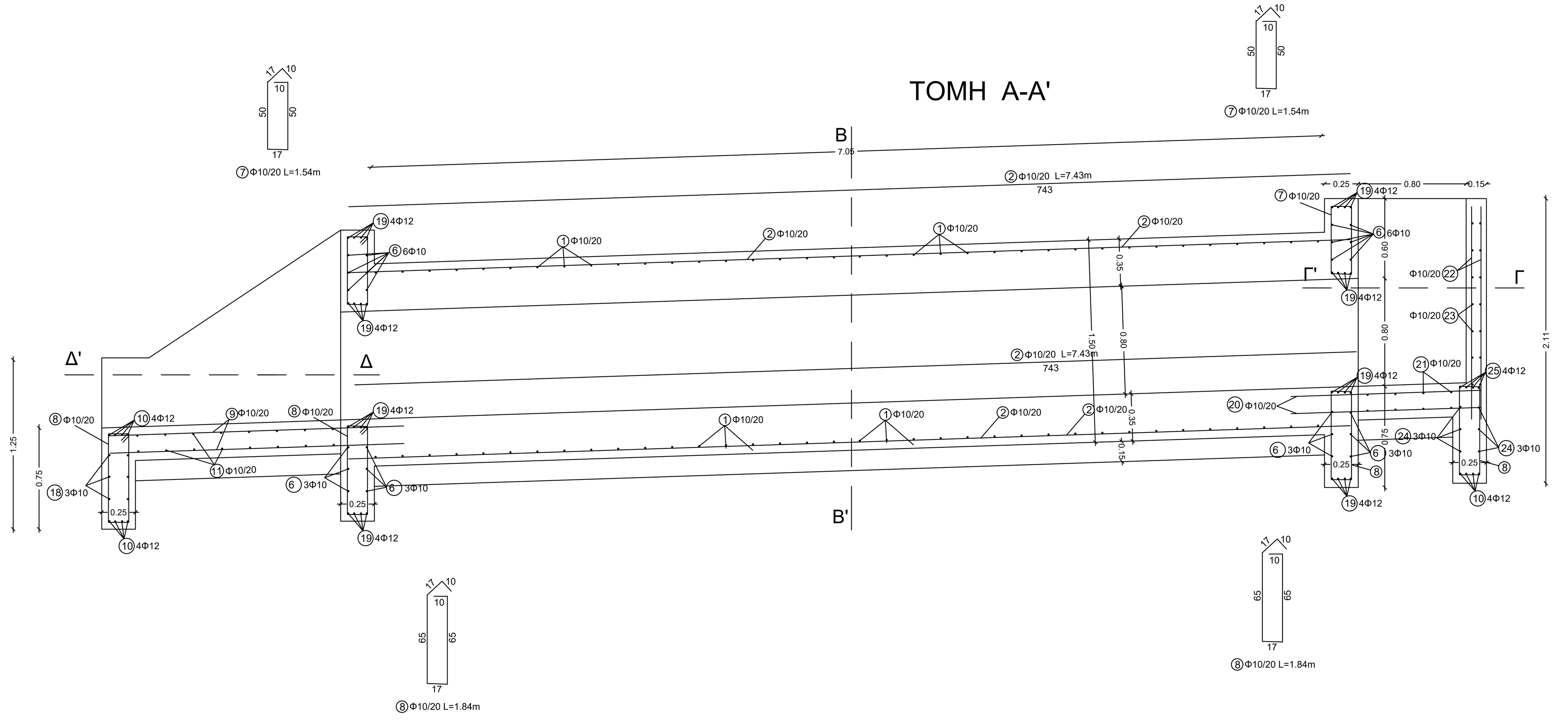

ΤΟΜΗ Δ-Δ'

ΤΟΜΗ Γ-Γ'

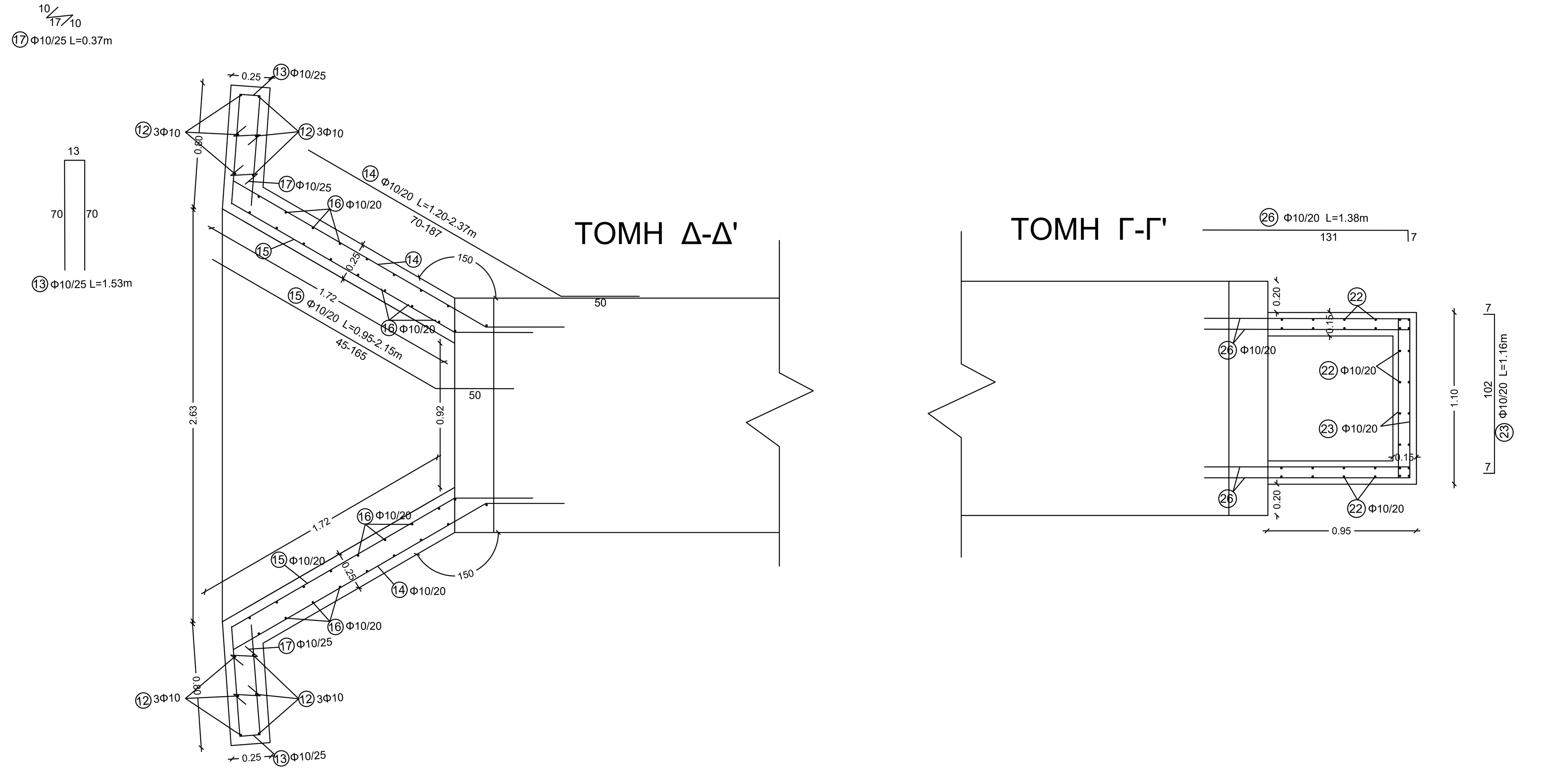

ΠΙΝΑΚΑΣ ΟΠΛΙΣΜΟΥ

ΘΕΣ.	ΜΟΡΦΗ ΚΑΜΨΗΣ	ΤΕΜ.	DU mm	ΜΗΚΟΣ ΤΕΜΑΧΙΟΥ (cm)	ΟΛΙΚΟ ΜΗΚ./ΔΙΑΜ. (m) Φ10	Φ12
1	75 138 75	146	10	288	421	
2	743	28	10	743	209	
4	471	6	10	471	28	
5	471	8	10	471	38	
6	138	24	10	138	33	
7	17 10 10 40 40 17	14	10	134	19	
8	17 10 10 65 65 17	60	10	184	110	
9	55–193	30	10	124	37	
10	411	8	12	411		33
11	138–280	14	10	209	29	
12	111	24	10	111	27	
13	13 70 70	18	10	153	28	
14	70–187 50	16	10	179	29	
15	45–165 50	16	10	155	25	
16	64–161	80	10	112	90	
17	10 17 10	56	10	37	21	
18	411	6	10	411	25	
19	138	32	12	138		44
20	140	10	10	140	14	
21	100	8	10	100	8	
22	166	34	10	166	56	
23	7 102 7	14	10	116	16	
24	98	6	10	98	6	
25	98	8	12	98		8
26	7 131	32	10	138	44	
	ΣΥΝΟΛΙΚΟ ΜΗΚΟΣ				1313	85
	ΒΑΡΟΣ ΑΝΑ ΜΜ				0.617	0.888
	ΟΛΙΚΟ ΒΑΡΟΣ				811	75
	ΣΥΝΟΛΟ (kgr)				886	

DESPOINA RAPTI
04/09/2023 14:48
Παρελήφθη και εγκρίθηκε με τις
υπ' αρ. 419/22-11-2022 και 44
2/14-12-22 αποφάσεις της Οικο
νομικής Επιτροπής Δήμου Ξάνθης

ΠΡΟΙΣΤΑΜΕΝΗ ΑΡΧΗ:

ΕΛΛΗΝΙΚΗ ΔΗΜΟΚΡΑΤΙΑ
Π.Ε. ΞΑΝΘΗΣ

ΕΡΓΟ:

ΒΕΛΤΙΩΣΗ ΒΑΤΟΤΗΤΑΣ ΟΔΟΥ ΚΙΜΜΕΡΙΑ, ΛΙΒΑΔΙ, ΑΝΘΗΡΟ, ΠΡΙΟΝΙΟ

ΑΡΙΘ. ΣΧΕΔΙΟΥ Τ.1 Θ Ε Μ Α ΤΕΧΝΙΚΟ ΟΧΕΤΟΥ ΚΛΙΜΑΚΑ 1:25

ΣΥΝΤΑΚΤΗΣ: ΜΠΑΚΑ ΒΑΡΒΑΡΑ - ΠΟΛ. ΜΗΧΑΝΙΚΟΣ, ΤΖΑΒΕΛΑ 20 ΣΕΡΡΕΣ Τ.Κ 62125, ΤΗΛ. 2321 304151

ΚΟΜΟΤΗΝΗ ΝΟΕΜΒΡΙΟΣ 2022

ΕΓΚΡΙΘΗΚΕ / ΘΕΩΡΗΘΗΚΕ — Η ΔΙΕΥΘΥΝΤΡΙΑ ΤΕΧΝΙΚΩΝ ΥΠΗΡΕΣΙΩΝ Κ. ΚΑΡΑΘΕΟΔΩΡΗ Α.Ε. — ΑΙΚΑΤΕΡΙΝΗ ΠΑΠΑΓΙΑΝΝΑΚΗ ΑΓΡΟΝΟΜΟΣ - ΤΟΠΟΓΡΑΦΟΣ ΜΗΧΑΝΙΚΟΣ

Ε Γ Κ Ρ Ι Τ Ι Κ Η Α Π Ο Φ Α Σ Η — Α Ρ.

ΤΟΜΗ Β-Β'

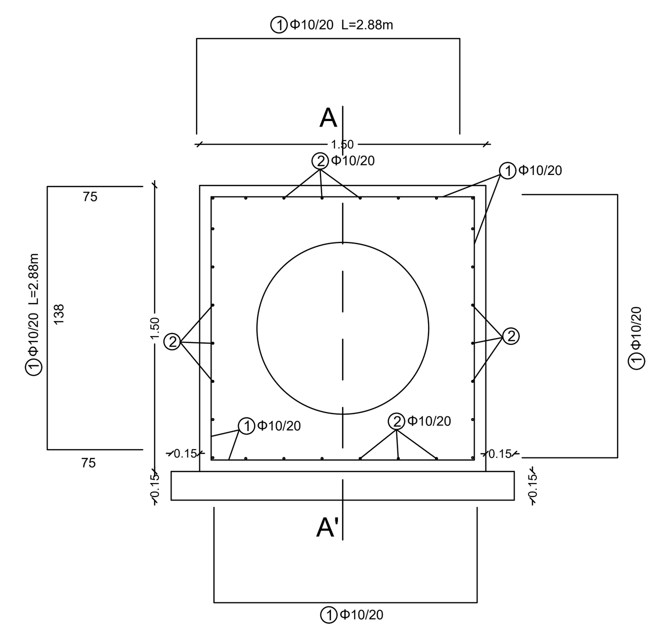

ΤΟΜΗ Α-Α'

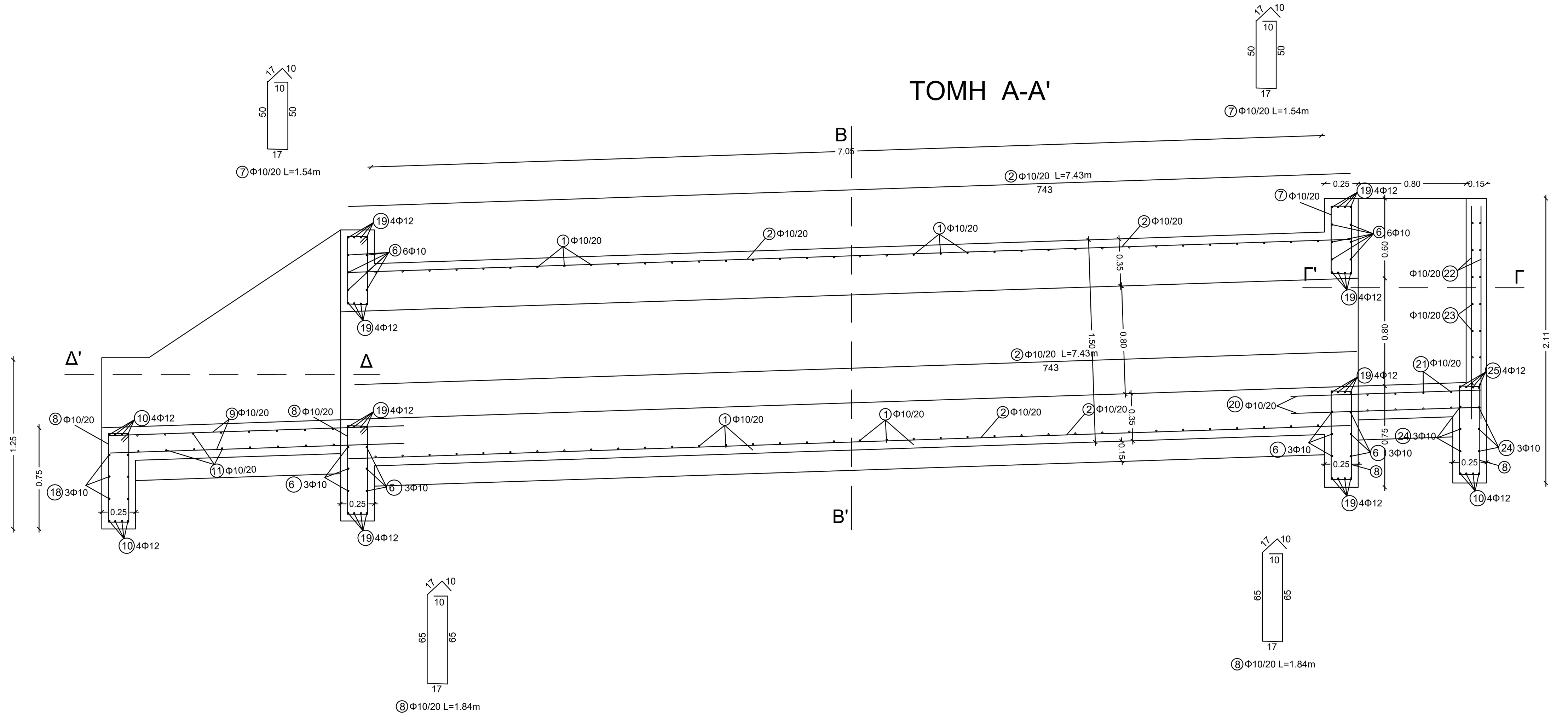

ΤΟΜΗ Δ-Δ'

ΤΟΜΗ Γ-Γ'

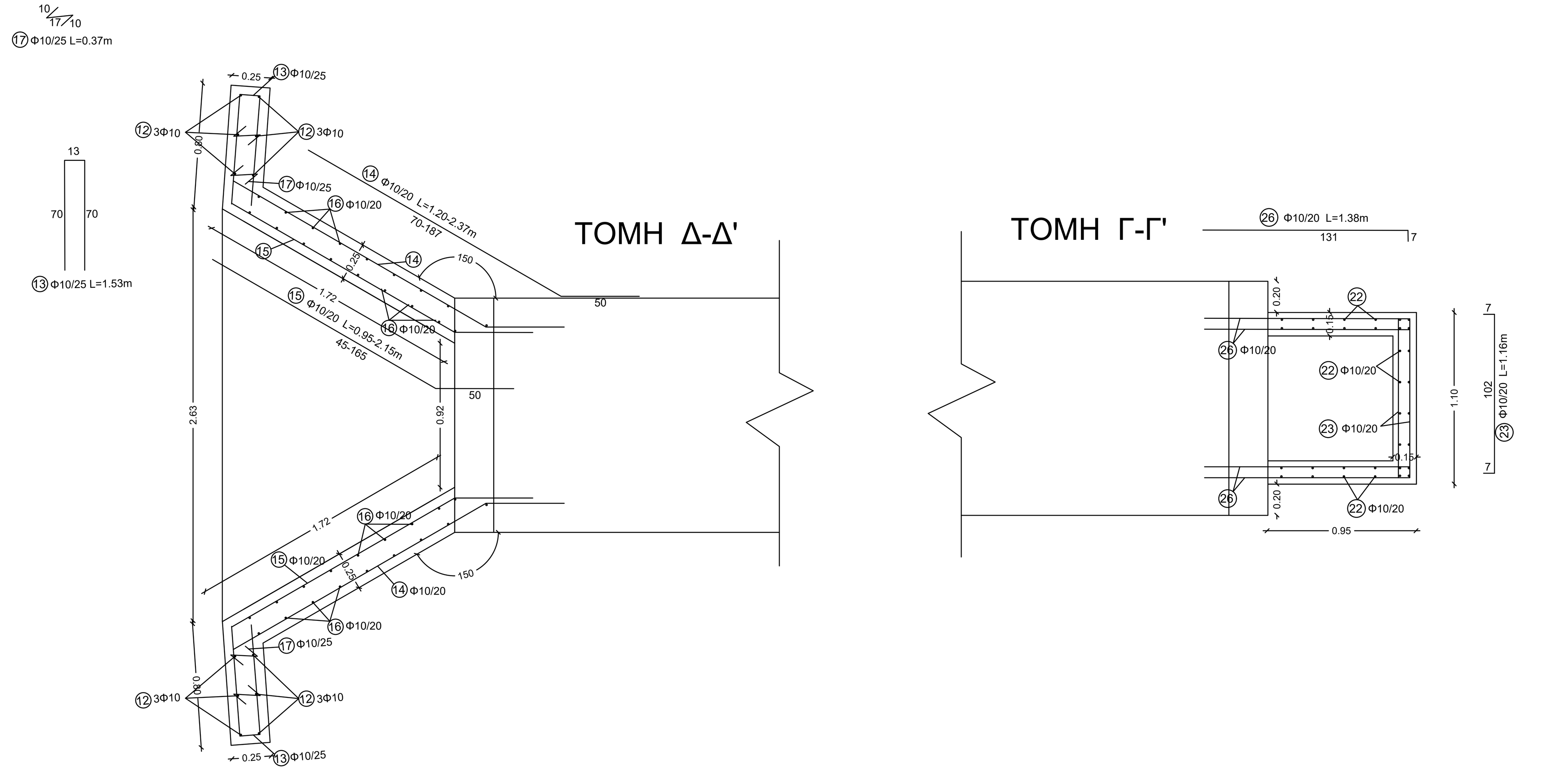

ΠΙΝΑΚΑΣ ΟΠΛΙΣΜΟΥ (repeated table: ΘΕΣ. 1–26, ΣΥΝΟΛΙΚΟ ΜΗΚΟΣ 1313 / 85, ΒΑΡΟΣ ΑΝΑ ΜΜ 0.617 / 0.888, ΟΛΙΚΟ ΒΑΡΟΣ 811 / 75, ΣΥΝΟΛΟ (kgr) 886)